ԱՍՏԻՃԱՆՆԵՐԻ ՓՈՎԱԾՔԸ

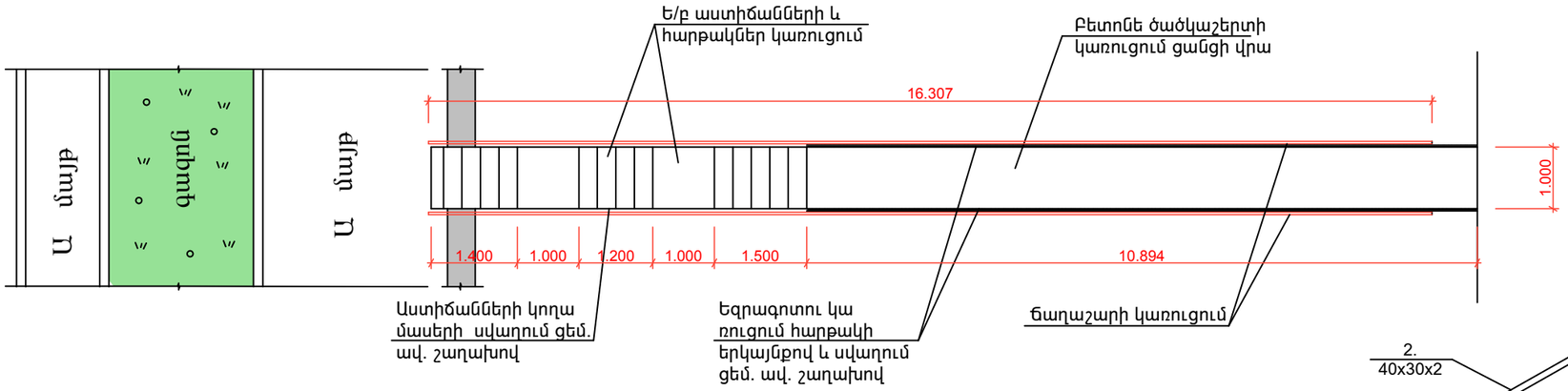

ՀԱՆԳՈՒՅՑ - 2

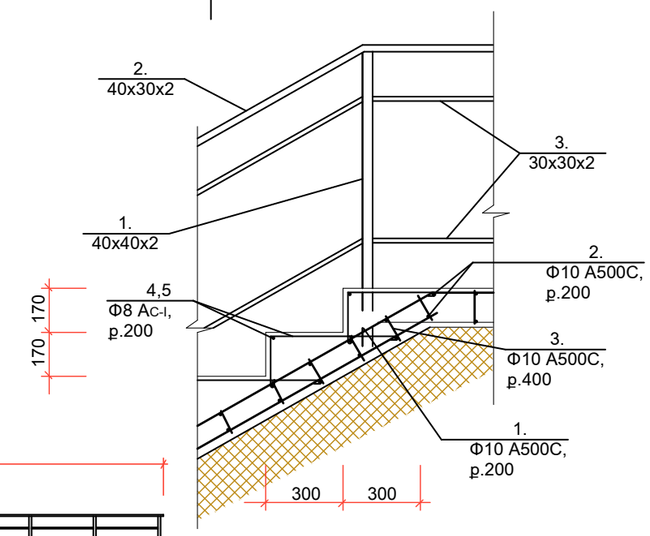

ՀԱՆԳՈՒՅՑ -1

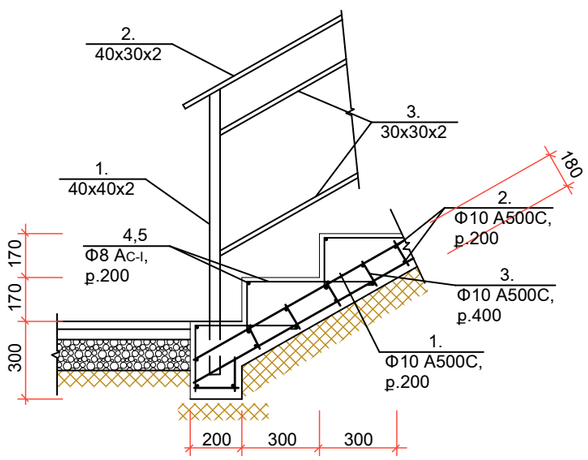

ԱՍՏԻՃԱՆՆԵՐԻ ԵՐԿԱՅՆԱԿԱՆ ԿՏՐՎԱԾՔԸ

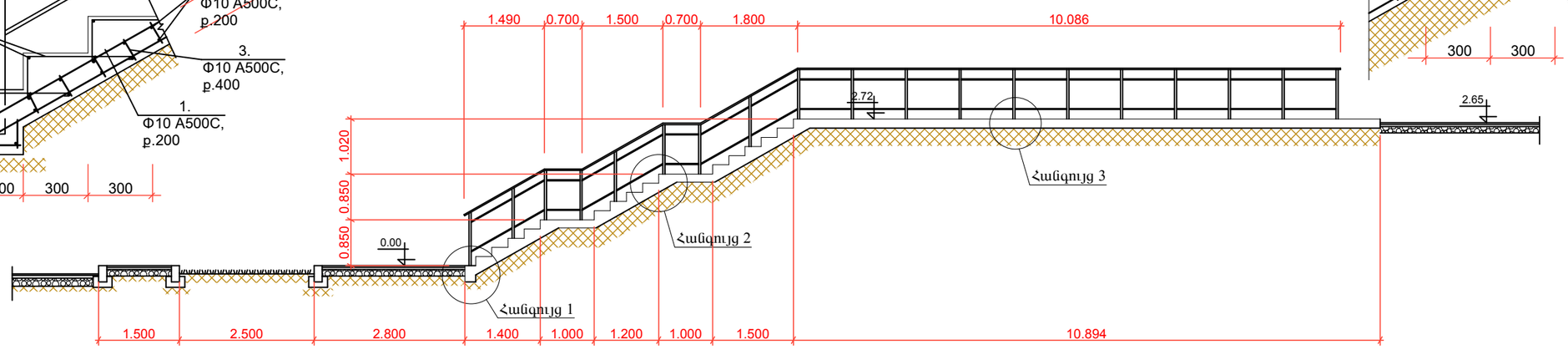

ՀԱՆԳՈՒՅՑ - 3

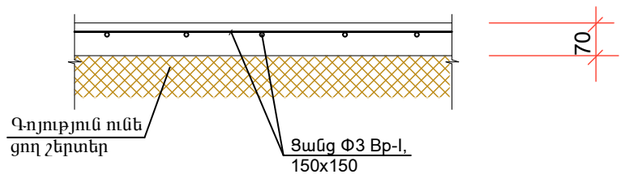

			ԵՐԵՎԱՆ ՔԱՂԱՔԻ ՆՈՐ ՆՈՐՔ ՎԱՐՉԱԿԱՆ ՇՐՋԱՆԻ ԳԱՅԻ 2 ՇԵՆՔԻՑ ԴԵՊԻ ԼՎՈՎՅԱՆ ՓՈՂՈՑ ԻՋՆՈՂ ԱՍՏԻՃԱՆՆԵՐԻ ՀԻՄՆԱՆՈՐՈԳՈՒՄ			
Տնօրեն	Ա. Լեվոնյան					
Նախագծեց	Ս. Զուբով		ՊԱՏՎԵՐ՝ «ԵՔ-ՊԸԱԾՁԲ-14/59-1	ՓՈՒԼ	ԹԵՐԹ	ԹԵՐԹԵՐ
Ստուգեց	Ս. Միրզոյան		ճարտարապետաշինարարական մաս	ԱՆ	4	5
			ԱՍՏԻՃԱՆՆԵՐԻ ՓՈՎԱԾՔԸ ԱՍՏԻՃԱՆՆԵՐԻ ԵՐԿԱՅՆԱԿԱՆ ԿՏՐՎԱԾՔԸ	«ՀԱՄԱՇԻՆՆԱԽԱԳԻԾ» ՍՊԸ		